Copyright (C) Siemens AG 2012 All Rights Reserved

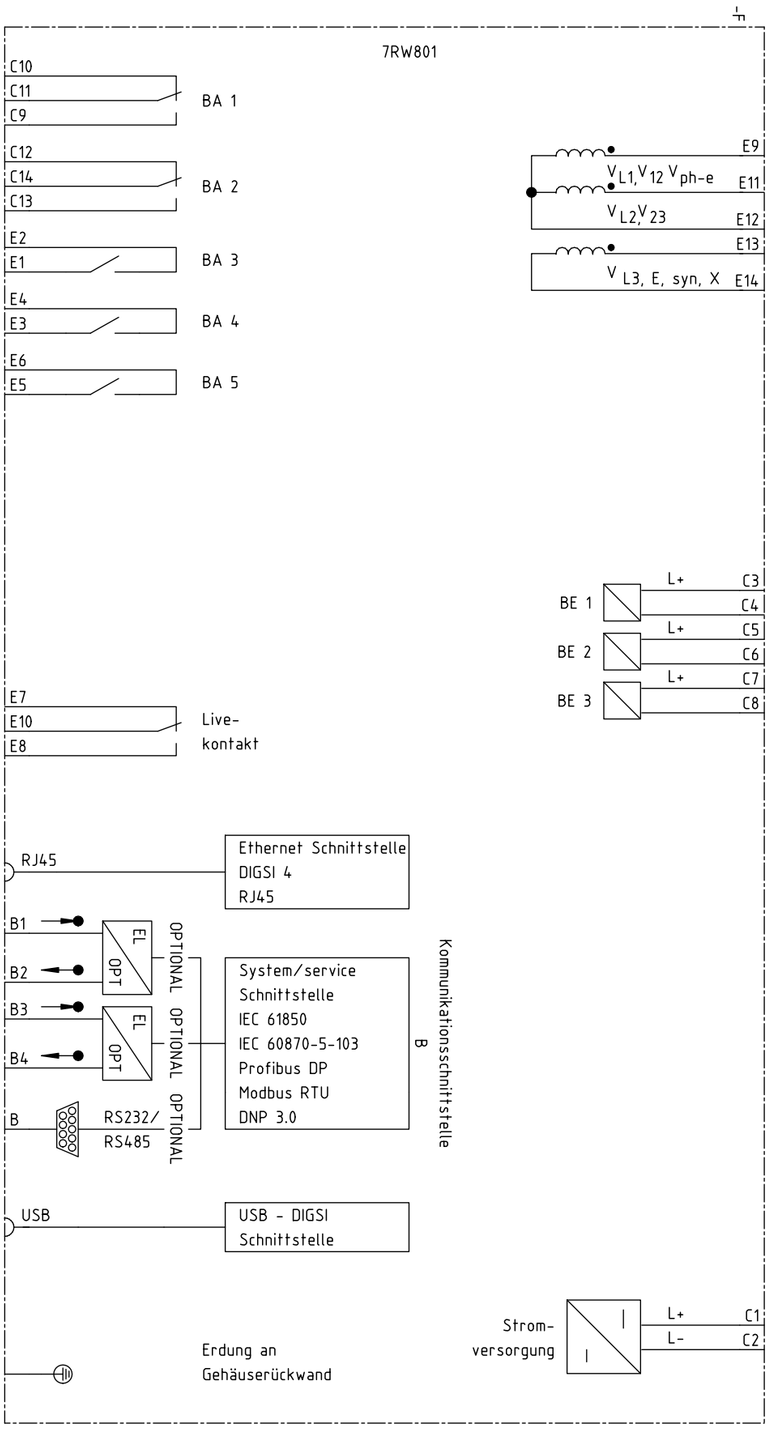

Zustand	Änderung	Datum	Name	Norm
			Datum	14.06.2012
			Bearb.	Walter
			Gepr.	Klotz
			Urspr./Ers.f./Ers.d.	

SIPROTEC CAD-Pool

Siemens AG

SIPROTEC Compact
7RW801

Stromlaufplan

-

S =
+

1
Blatt 1
2 Bl.

Copyright (C) Siemens AG 2012 All Rights Reserved

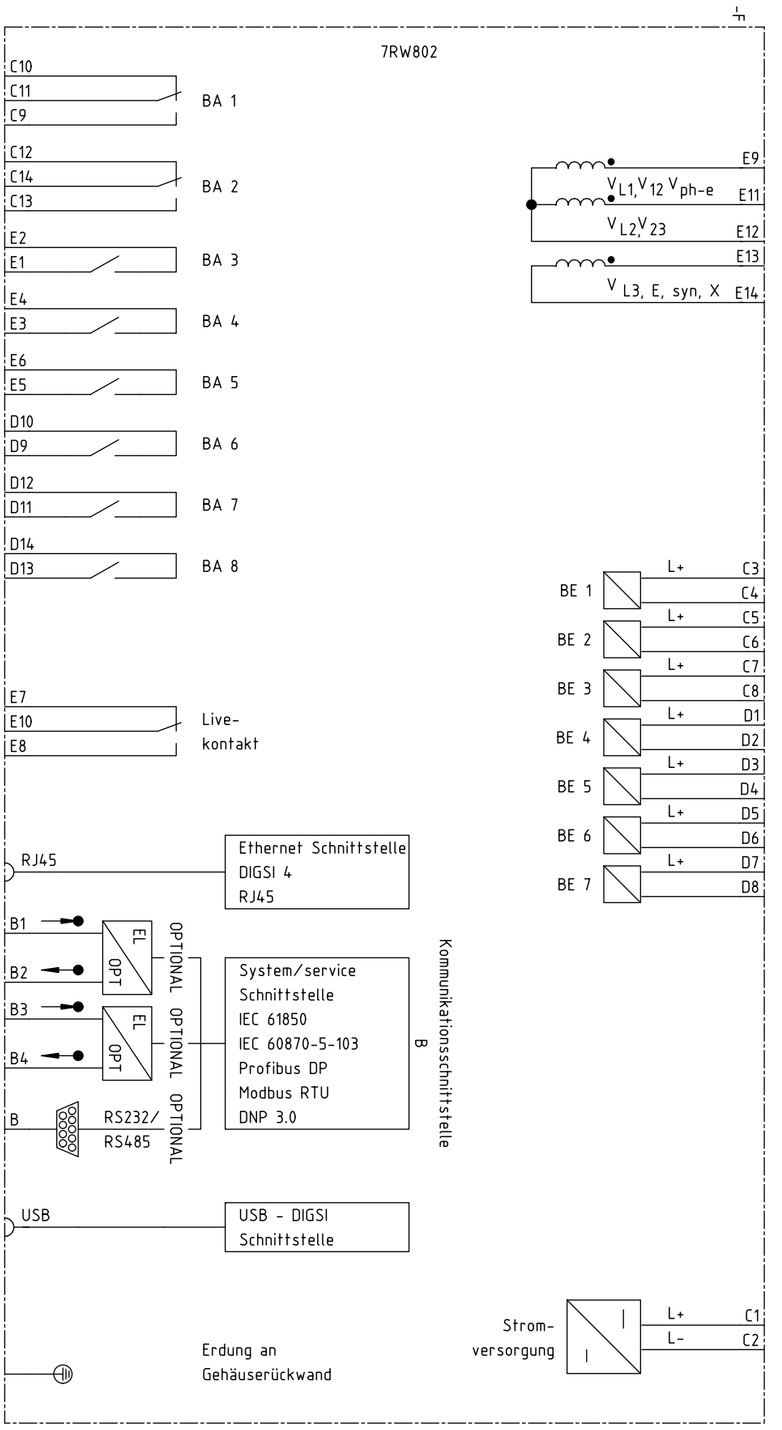

Zustand	Änderung	Datum	Name	Norm
			Bearb. Walter	14.06.2012
			Gepr. Klotz	

SIPROTEC CAD-Pool

Urspr./Ers.f./Ers.d.

Siemens AG

SIPROTEC Compact
7RW802

Stromlaufplan

S 2
+ Blatt 2
= 2 Bl.