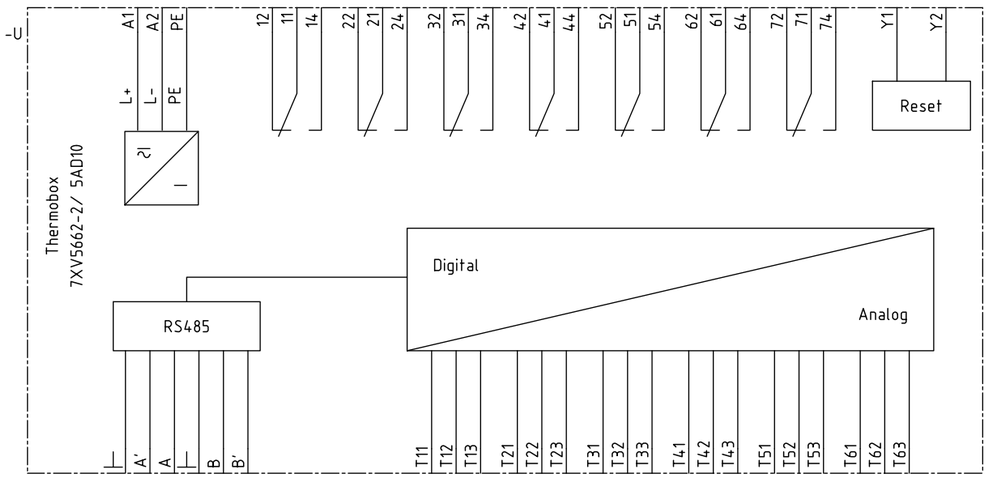

Copyright (C) Siemens AG 2005 All Rights Reserved

Archiv: BMP / 7XV5662-x / S / 1 /

Projekt: 7XV56xx_en
Symbolbibliothek 1: PTD60617
Symbolbibliothek 2: MS_40900
Symbolbibliothek 3:
Symbolbibliothek 4:

ELCAD-Version:
Translatedatei A: LEERA
Translatedatei B: LEERB
Translatedatei C: C_FB_EN.etr, 04-11-24
Translatedatei D:

				Date	20.05.10	SIPROTEC CAD-Pool	Siemens AG	THERMOBOX		=	
				Drawn	Walter			7XV5662-2 o. 5AD10 TR600	S	+	1
				Appr.	Müller				-		Sheet 1
Rev.	Remarks	Date	Name	Norm		Orig./Repl.f./Repl.by		Circuit diagram			4 Sh

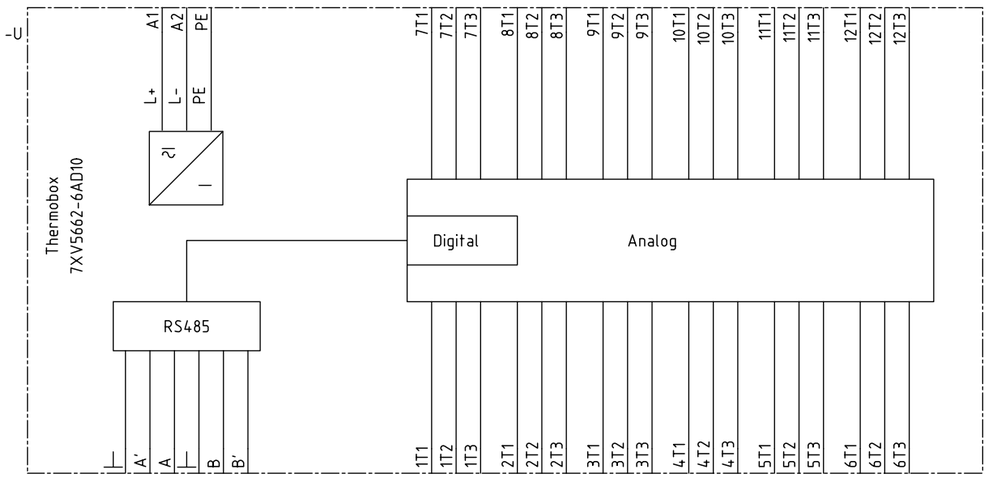

Copyright (C) Siemens AG 2005 All Rights Reserved

Archiv: BMP / 7XV5662-x / S / 2 /

Projekt: 7XV56xx_en
Symbolbibliothek 1: PTD60617
Symbolbibliothek 2: MS_40900
Symbolbibliothek 3:
Symbolbibliothek 4:

ELCAD-Version:
Translatedatei A: LEERA
Translatedatei B: LEERB
Translatedatei C: C_FB_EN.etr, 04-11-24
Translatedatei D:

				Date	20.05.10	SIPROTEC CAD-Pool	Siemens AG	THERMOBOX		=
				Drawn	Walter			7XV5662-6AD10 TR1200	S	+ 2
				Appr.	Müller				-	Sheet 2
Rev.	Remarks	Date	Name	Norm		Orig./Repl.f./Repl.by		Circuit diagram		4 Sh

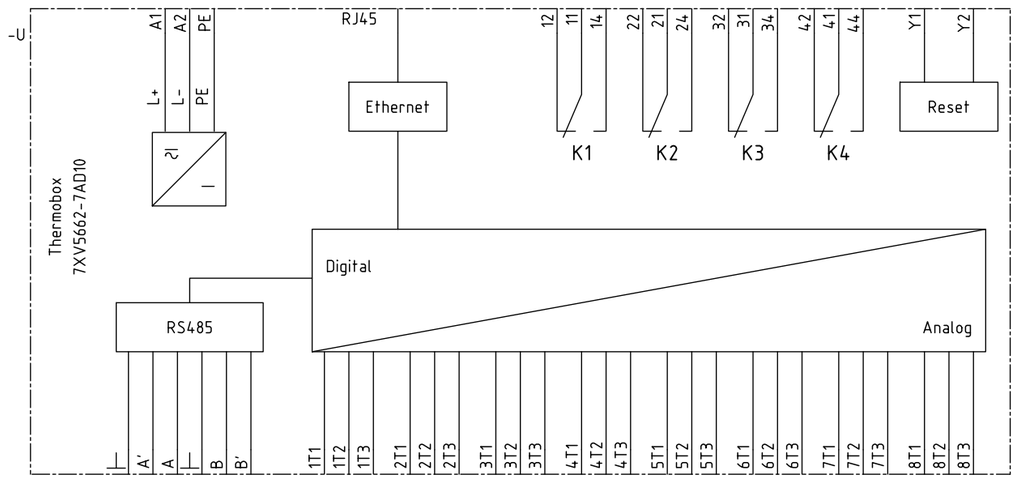

Archiv: BMP / 7XV5662-x / S / 3 /

Copyright (C) Siemens AG 2005 All Rights Reserved

Projekt: 7XV56xx_en
Symbolbibliothek 1: PTD60617
Symbolbibliothek 2: MS_40900
Symbolbibliothek 3:
Symbolbibliothek 4:

ELCAD-Version:
Translatedatei A: LEERA
Translatedatei B: LEERB
Translatedatei C: C_FB_EN.etr, 04-11-24
Translatedatei D:

				Date	20.05.10	SIPROTEC CAD-Pool	Siemens AG	THERMOBOX		=	
				Drawn	Walter			7XV5662-7AD10 TR800 WEB	S	+	3
				Appr.	Müller						Sheet 3
Rev.	Remarks	Date	Name	Norm		Orig./Repl.f./Repl.by		Circuit diagram	-		4 Sh

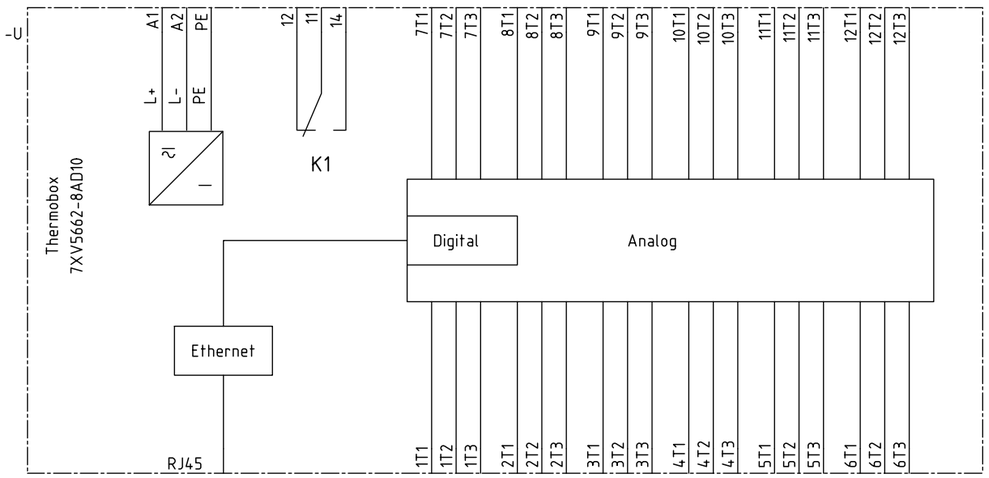

Copyright (C) Siemens AG 2005 All Rights Reserved

Archiv: BMP / 7XV5662-x / S / 4 /

Projekt: 7XV56xx_en
Symbolbibliothek 1: PTD60617
Symbolbibliothek 2: MS_40900
Symbolbibliothek 3:
Symbolbibliothek 4:

ELCAD-Version:
Translatedatei A: LEERA
Translatedatei B: LEERB
Translatedatei C: C_FB_EN.etr, 04-11-24
Translatedatei D:

				Date	20.05.10	SIPROTEC CAD-Pool	Siemens AG	THERMOBOX		=	
				Drawn	Walter			7XV5662-8AD10 TR1200 IP	S	+	4
				Appr.	Müller				-		Sheet 4
Rev.	Remarks	Date	Name	Norm		Orig./Repl.f./Repl.by		Circuit diagram			4 Sh